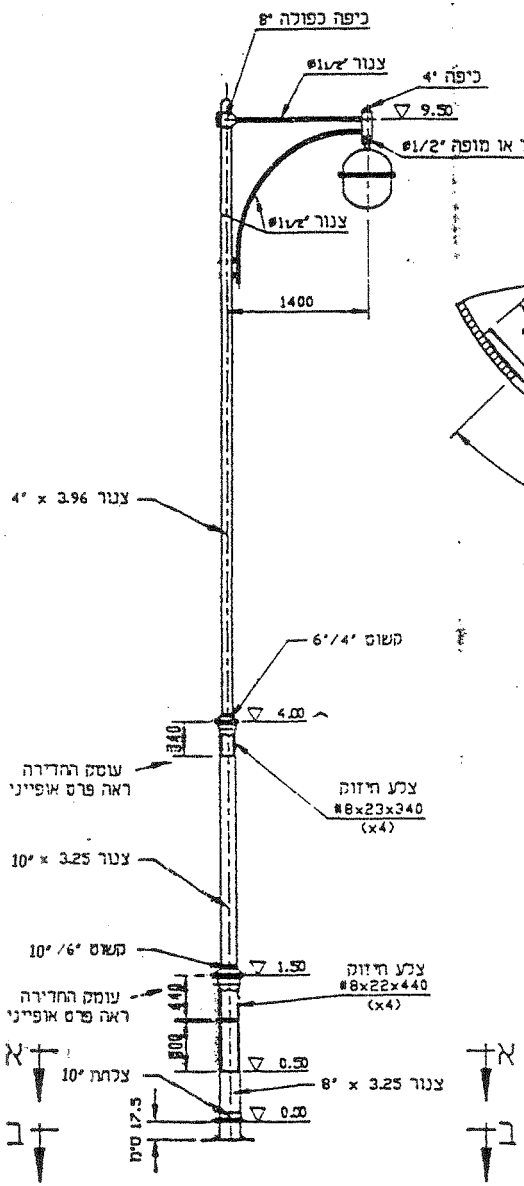

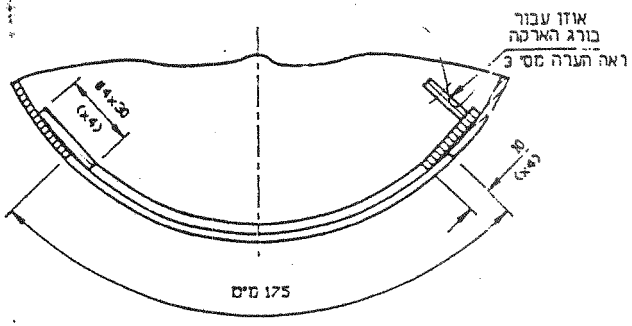

חתך א – א

ק. מ. 1:2

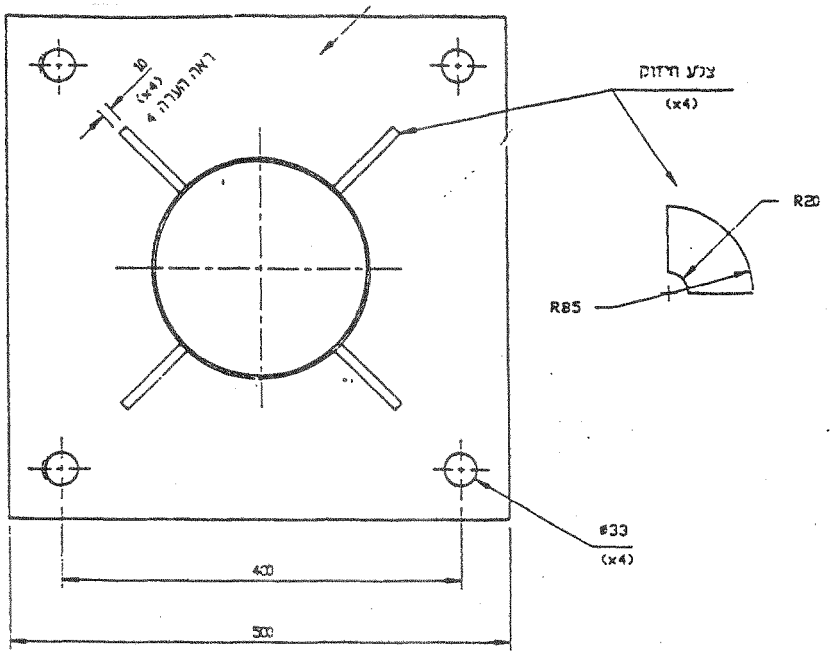

חתך ב – ב

ק. מ. 1:5

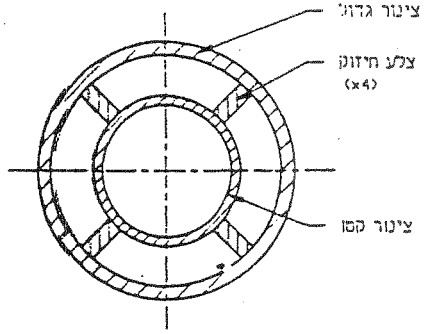

פרט אופייני
חתך במעבר צינורות ראשיים

ללא ק.מ.

הערות:

1. עמוד תאורה מפלדה דגם שסיינץ ש.א. 1286 (פלאואר), עם זרוע "סיסטליין" דגם 150950. יכלול:
   א. גילוון באבץ חם לפי ספרט.
   ב. קישוט מעבר מיציקת אלומיניום - דגם ש.א. 0860
   ג. הא סטנדרט למגש חיבורים עם דלת הכנה לשקע כח חיצוני. הכל לפי הוראות תקן 812.
2. מהירות הרוח 47 מ'/שניה
3. בורג ארקה מס' 3 (3/8") מפלדה מגולוונת + אום מפליז
4. הי" מס' 812, סעיף 2.5 דורש עובי 6 מ"מ מינימום.

אינג' גדעון הסל - מהנדסים יועצים שד' הנשיא 111 חיפה 34641 טל' 8389181 פקס 8383711	אור עקיבא צפון עמוד תאורה 10 מ' גובה עם פנס 150 וואט נל"ג	חבר אגוד האקדמאים העצמאים במקצועות ההנדסה האדריכלות והטכנולוגיה בישראל NUMBER 4902	
☒ לעיון ☒ לאישור ☒ למכרז ☒ לביצוע			
תאריך 06.03.11 קנ"מ % תכנית מס' 2225-148			

תאריך	תאור	עדכון